Technische documentatie & plaatsingsvoorschriften

Water verdeeldoos voor regenwater-putten

BOLLAERT

INHOUDSOPGAVE

I ALGEMEEN A
II BELANGRIJK A
III CONTROLE BIJ LEVERING A
IV CONTACT A

1. Plaatsing aanzuigslang 2
2. Gat boren 2
3. Verwijderen brug 3
4. Koppelen aanzuigslang 3
5. Fixeren brug 4
6. Wachtbuis 4
7. Bepalen locatie verdeeldoos 5
8. Put graven 5
9. Elektriciteit voorzien 6
10. Aansluiten aanzuigslang aan dompelpomp 6
11. Controle 6
12. Grond aanstampen 7
13. Mangat afsluiten 7

INLEIDING

I ALGEMEEN

Deze plaatsingsvoorschriften maken deel uit van het product. Het naleven van deze instructies is dan ook een vereiste voor het juist gebruik en de juiste plaatsing van het product. Bollaert BV behoudt het recht, zonder voorafgaande mededelingen, de gegevens uit deze handleiding aan te passen.

II BELANGRIJK

In geen geval kan Bollaert BV aansprakelijk worden gesteld voor directe, indirecte, specifieke of toevallige schade, of gevolgschade die voortvloeit uit de behandeling of het gebruik van de hier beschreven producten.

De afbeeldingen, foto's en illustraties in dit document zijn niet contractueel.

De leverancier, Bollaert BV, kan niet aansprakelijk worden gesteld voor schade of kosten die voortvloeien uit het gebruik van onderdelen van het regenwatersysteem andere dan de producten van het merk van oorsprong.

III CONTROLE BIJ LEVERING

Controleer of de geleverde producten in overeenstemming zijn met de gegevens vermeld op de leveringsbon.

Controleer de volledige levering op beschadiging. Schade ontstaan tijdens het transport moet onmiddellijk aan Bollaert BV gemeld worden volgens de instructies in de algemene voorwaarden.

IV CONTACT

Bollaert

Kon. Astridlaan 63
9230 Wetteren
België

09 369 13 81
sales@bollaert.email

PLAATSING AANZUIGSLANG

Bepaal voor het plaatsen langs welke zijde de aanzuigslang de water verdeeldoos zal verlaten richting de regenwaterput. (Het gebruiken van de **onderkant is afgeraden** om de slang niet te knellen tijdens het plaatsen.)

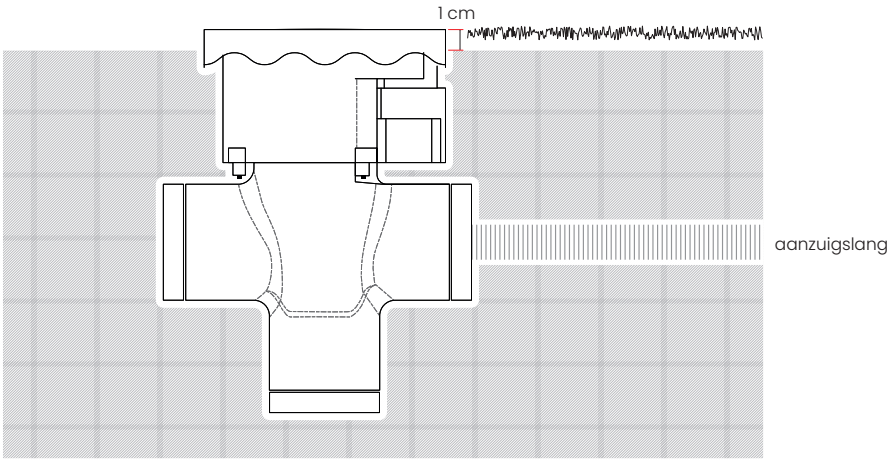

GAT BOREN

Boor aan de gekozen zijde een gat met **diameter 25mm** om de aanzuigslang te kunnen koppelen onder de twee kraantjes in de water verdeeldoos.

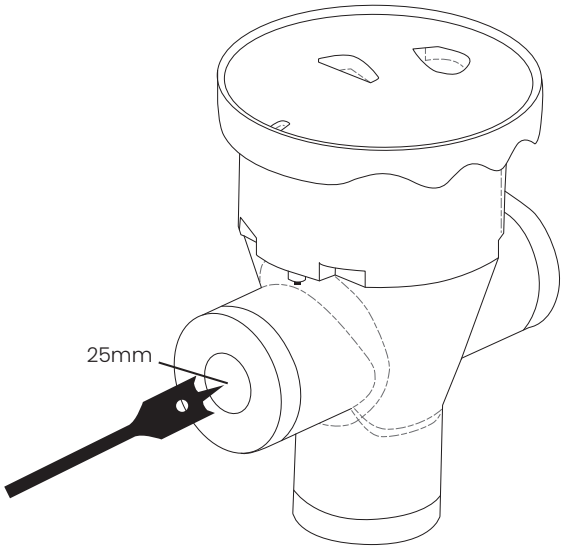

VERWIJDEREN BRUG

Trek de **slang** door het **aangemaakte gat** naar binnen in de water verdeeldoos. **Verwijder de brug** met de vooraf gemonteerde kraan om makkelijker te kunnen werken.

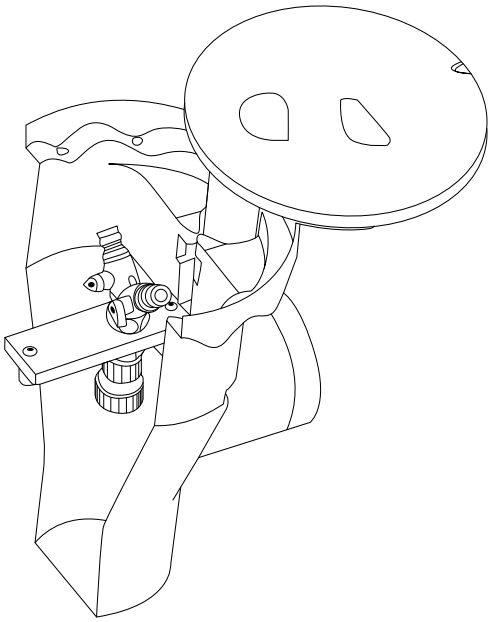

KOPPELEN AANZUIGSLANG

Koppel de aanzuigslang aan het onderste deel van de kraan (onderkant brug). Deze kan ontkoppeld worden om makkelijker te werken. Zorg er bij het aansluiten voor dat de aanzuigslang **geen spanning of trekkende beweging** ondergaat.

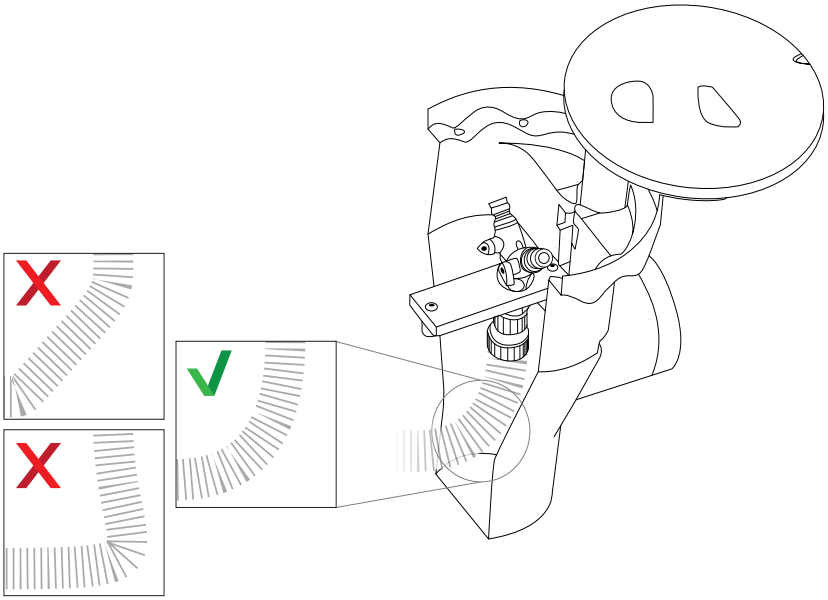

FIXEREN BRUG

Koppel het onderste deel opnieuw aan de twee kranen en **fixeer de brug** door middel van de bijgeleverde schroeven in de water verdeeldoos.

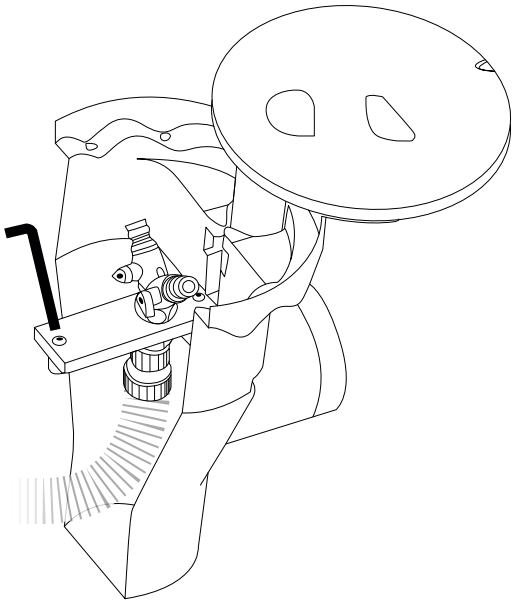

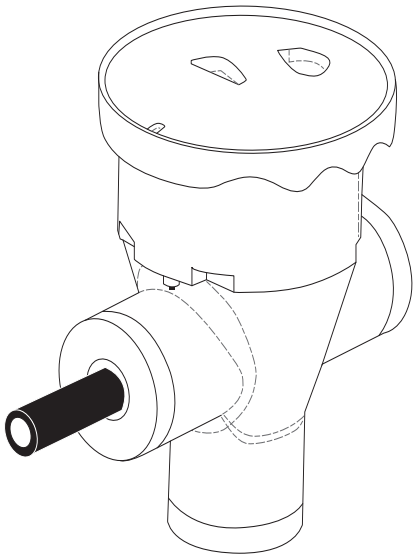

WACHTBUIS

Om het **insijpelen van vuil en grondwater** in de water verdeeldoos tegen te gaan is het aangeraden om de plaats waar de aanzuigslang de water verdeeldoos binnen gaat te voorzien van bijvoorbeeld een **wachtbuis**. (Deze wordt niet meegeleverd)

BEPALEN LOCATIE VERDEELDOOS

Bepaal in een **straal van maximaal 5 meter** rondom de regenwaterput de locatie waar de water verdeeldoos geplaatst zal worden. Opgelet, de slang moet een connectie kunnen maken met de dompelpomp in de regenwaterput, plaats de water verdeeldoos bij voorkeur daarom zo **dicht mogelijk bij de regenwater-put**.

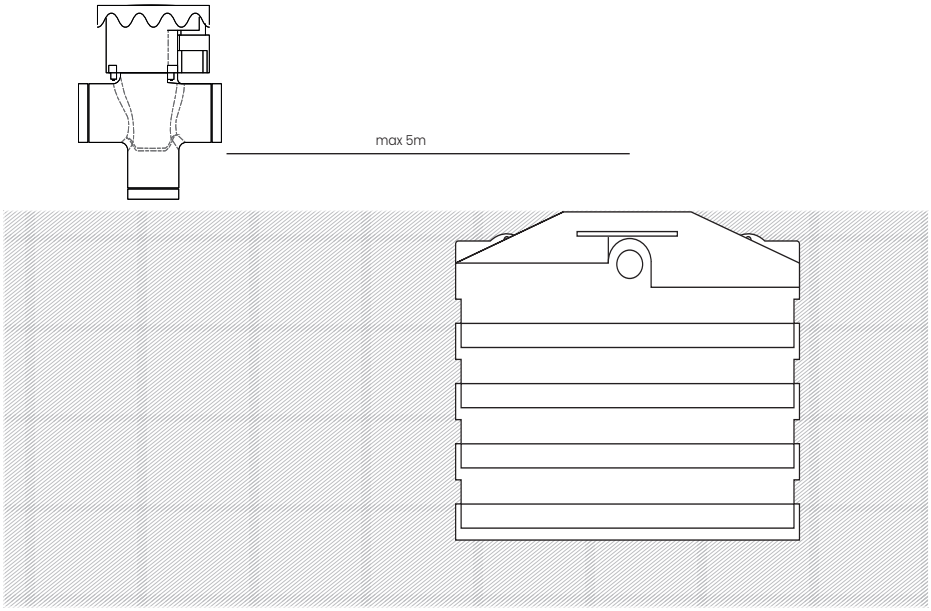

PUT GRAVEN

Graaf een put uit waar de water verdeeldoos zal geplaatst worden. Houd er bij het graven van deze put rekening mee dat de water verdeeldoos idealiter **1 cm boven het grondoppervlak** uitsteekt. Dit om vervuiling van grond- en waterinsijpeling in de water verdeeldoos tegen te gaan. Voorzie naast deze put ook meteen een **kanaal** naar waar de **aanzuigslang** op de regenwaterput zal aangesloten worden.

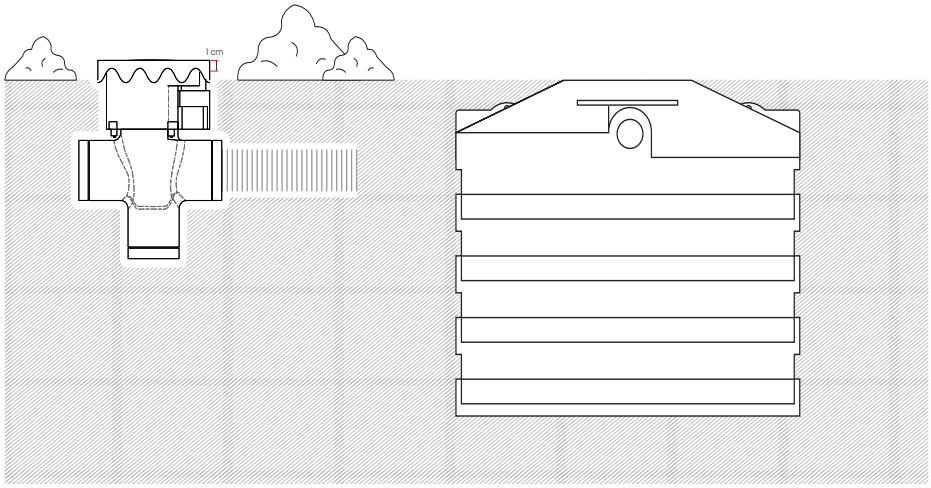

ELEKTRICITEIT VOORZIEN

De dompelpomp dient voorzien te worden van **elektriciteit**. Indien van toepassing kan u hier ook kiezen om een kleine **gracht** te graven van een **buitenstopcontact** naar uw regenwaterput, zo is de installatie mooi weggewerkt.

AANSLUITEN AANZUIGSLANG AAN DOMPELPOMP

Plaats de water verdeeldoos in de voorziene put en **sluit de aanzuigslang aan** op de **dompelpomp** die u in de regenwaterput plaatst. Controleer na het aansluiten of de aanzuigslang niet onder spanning staat of gekneld zit.

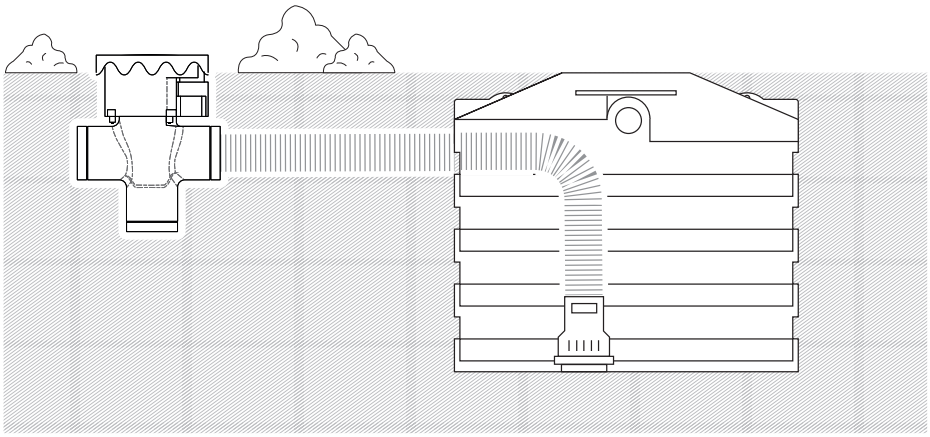

CONTROLE

Controleer alvorens u de put opnieuw dicht maakt of het geheel operationeel is. Sluit uw **tuinslang** aan op één van de **kraantjes** in de water verdeeldoos en kijk na of alles naar behoren werkt en er **geen lekkages** zichtbaar zijn.

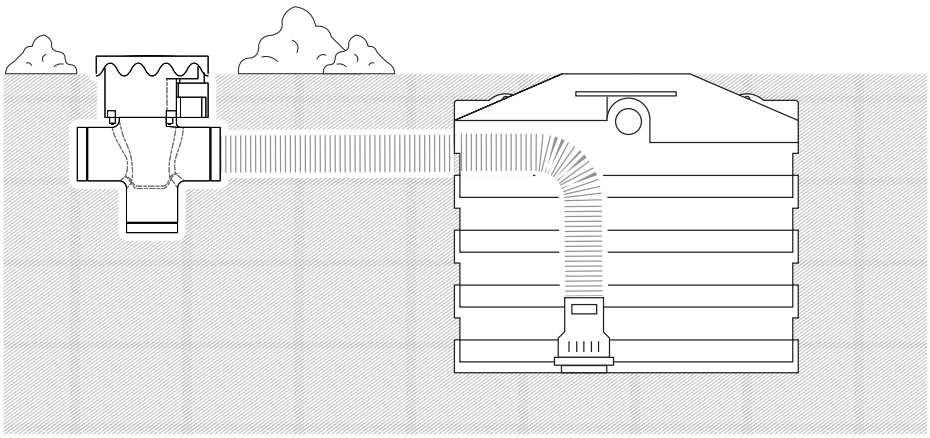

GROND AANSTAMPEN

Indien uw installatie operationeel is kan u de voorziene **putten dichten** en de grond opnieuw **lichtjes aanstampen**. **Vermijd** bij deze stap het gebruik van **spades** of **steekschoppen** te allen tijde om schade aan de aanzuigslang te voorkomen.

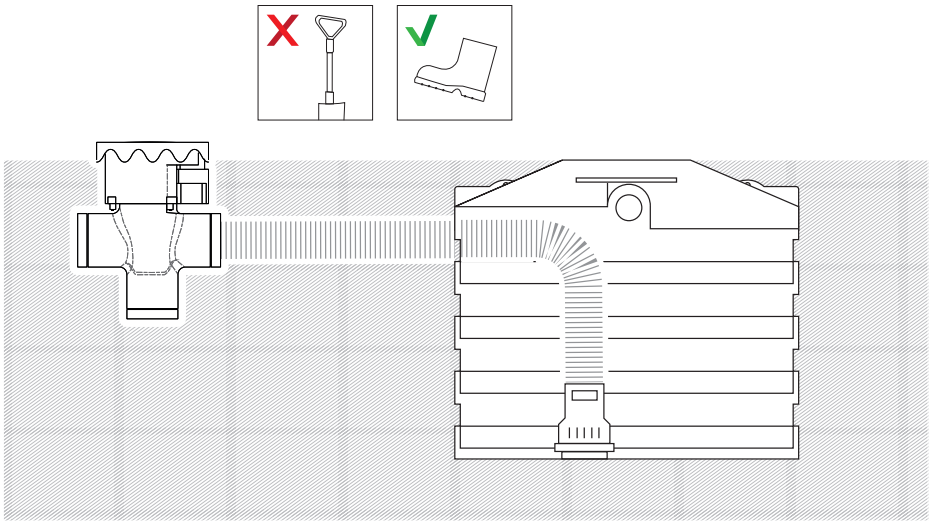

MANGAT AFSLUITEN
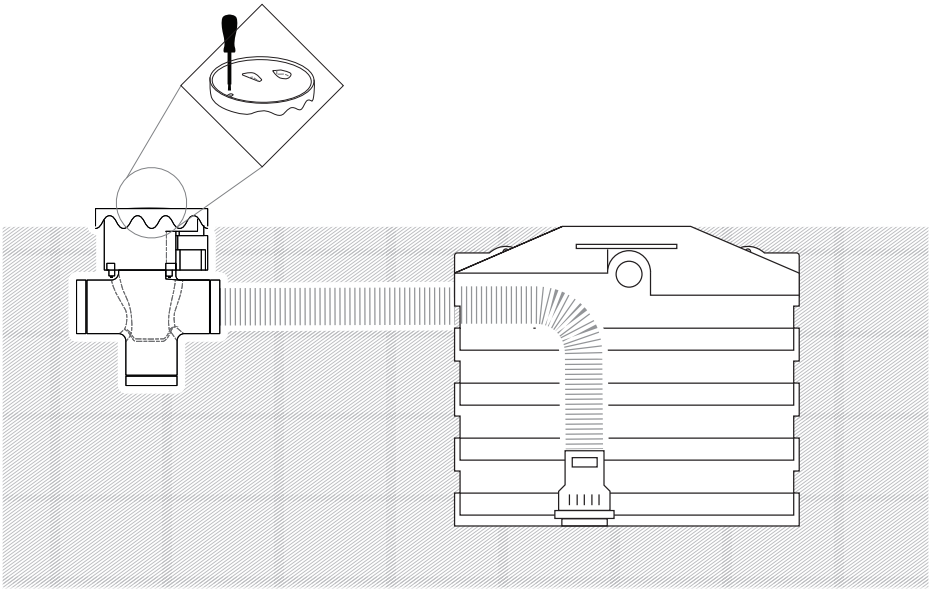
U kan nu door middel van de **vijs bovenaan** het **mangat** van uw water verdeeldoos deze steeds afsluiten na gebruik met behulp van een schroevendraaier of vijsmachine. De twee kraantjes kunnen apart van elkaar gebruikt worden. Dit kan je regelen door de kranen open of dicht te zetten.